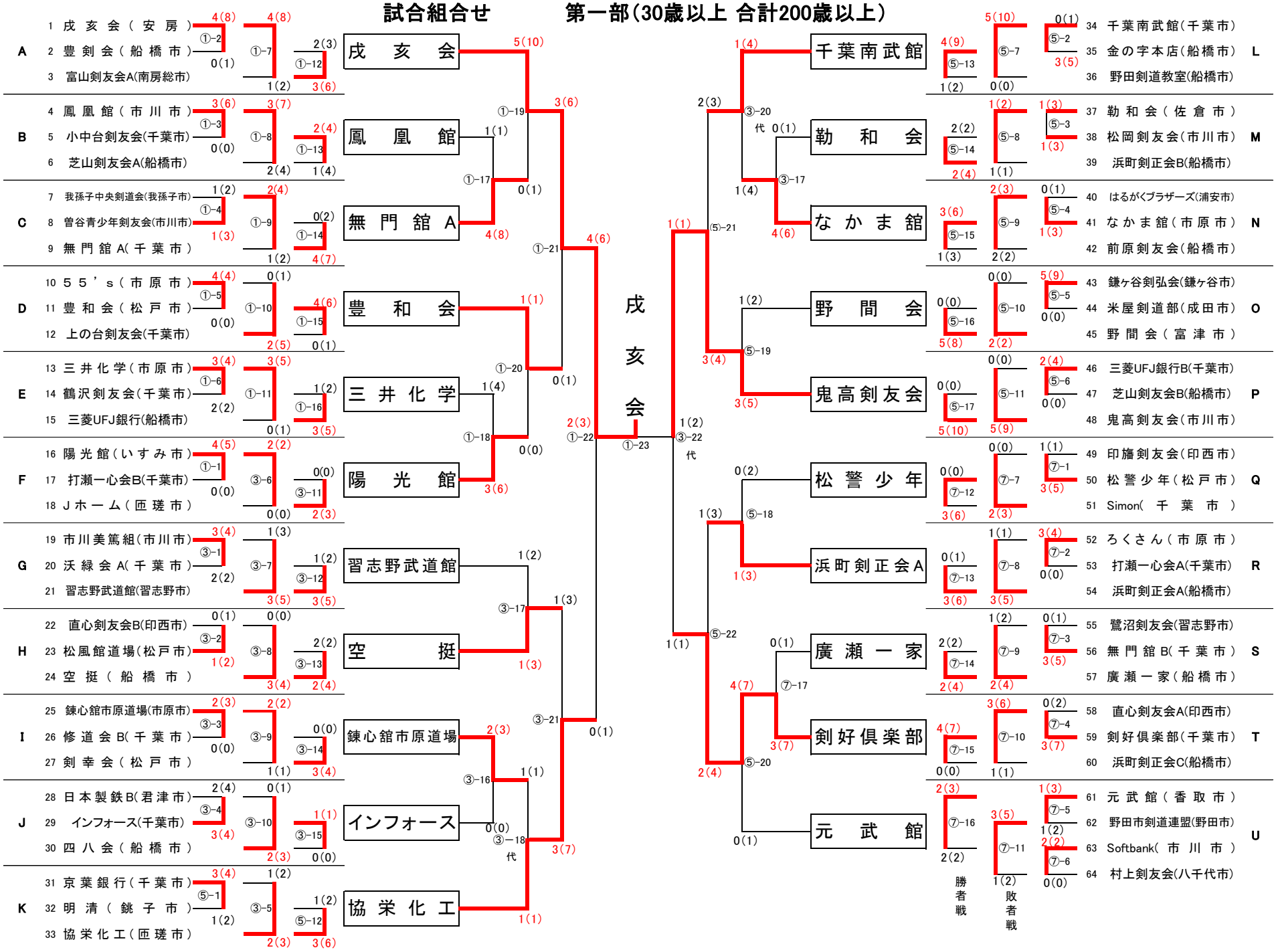試合組合せ　第一部（30歳以上 合計200歳以上）